第１２回建築デザインアワード
入江第１児童公園
に建設する公衆トイレ

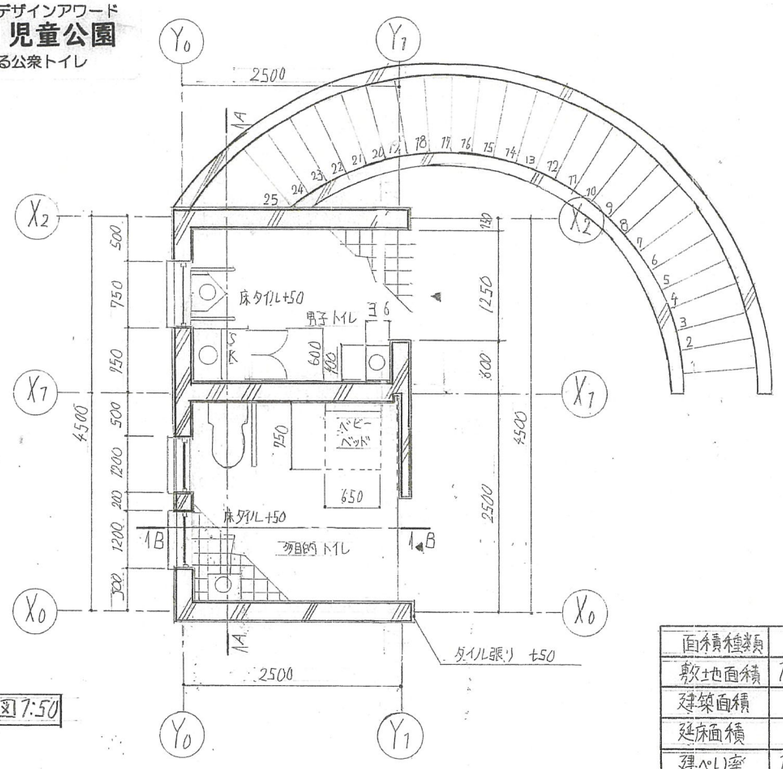

平面図 7:50

平面図(R階) 1:700

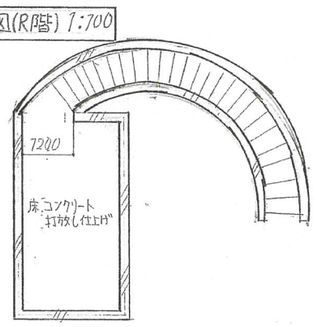

面積種類	計算式(単位m)	計
敷地面積	12.0×17.7+21	188 m²
建築面積	2.5×4.5	11.25m²
延床面積	2.5×4.5	11.25m²
建ぺい率	11.25/188×100	5.98%
容積率	11.25/188×100	5.98%

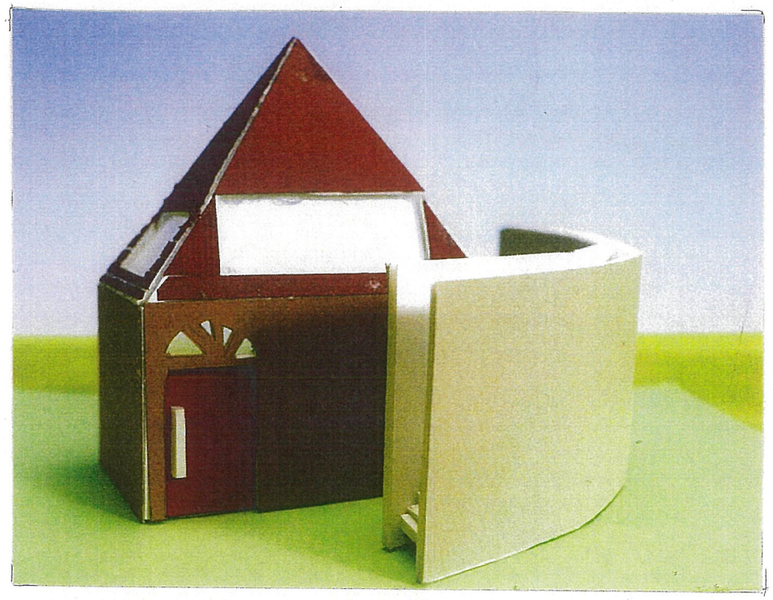

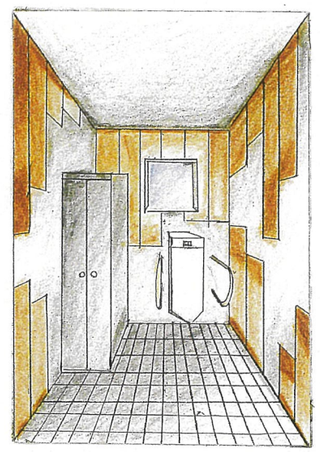

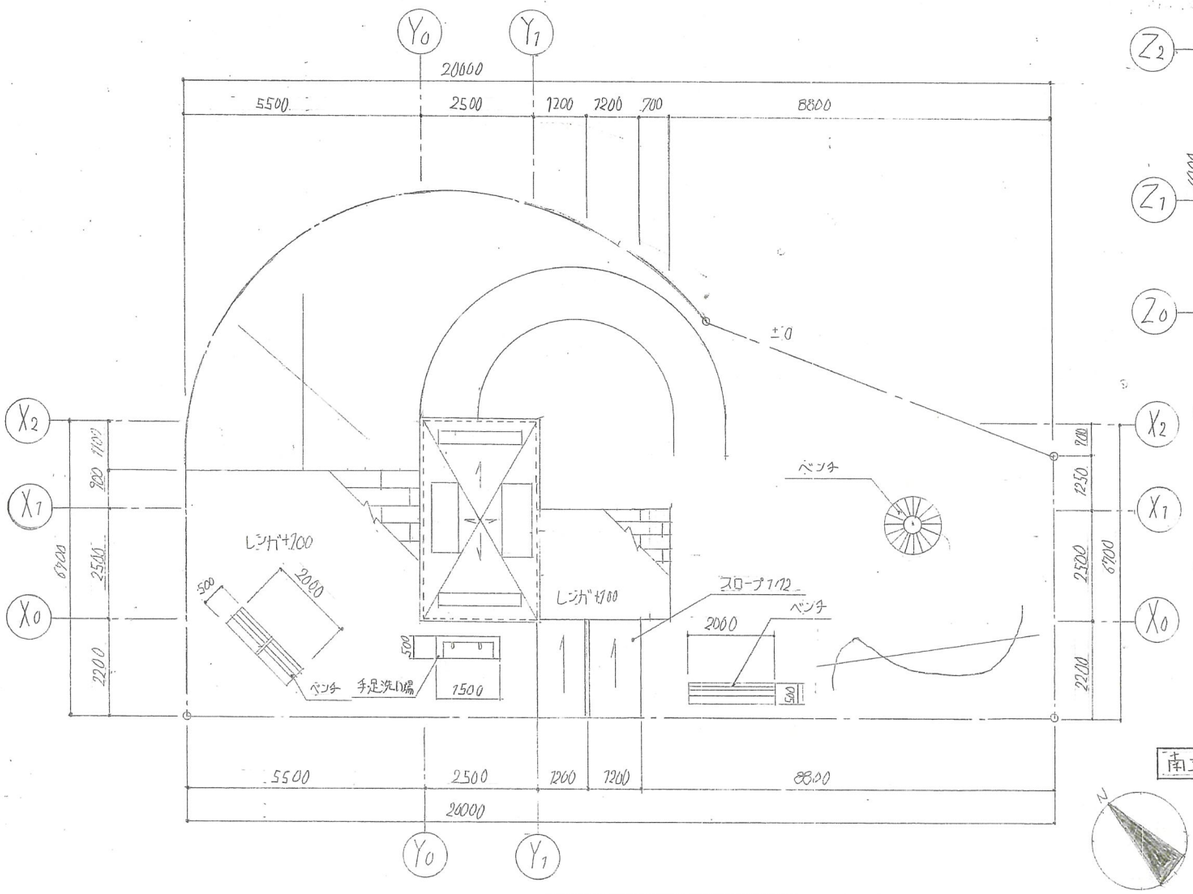

屋根伏せ図兼配置図 7:100

北立面図 1:100

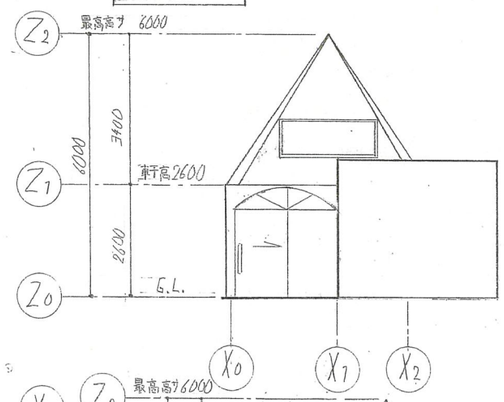

南立面図 1:100

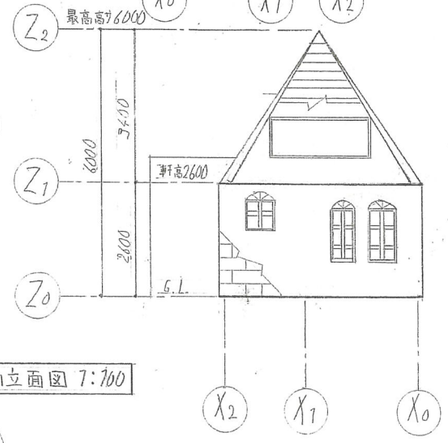

B-B断面図 1:100

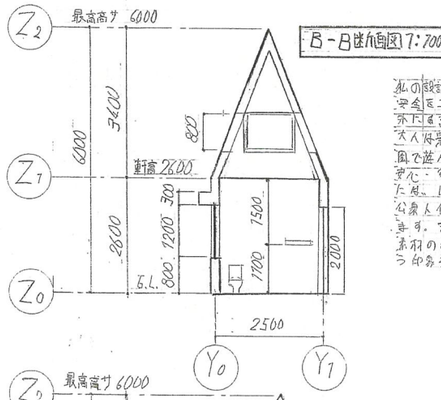

A-A断面図 1:100

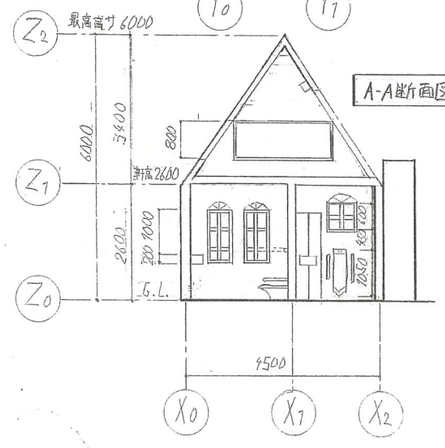

コンセプト

私の設計したこのトイレは、下手使と大人も安心、安全をコンセプトに設計しました。このトイレは屋外にある階段から下のトイレの屋上に上がることができ大人は景色を楽しむことができますから、子どもを公園で遊んでいるところを見守ることができます。また安心できるこの場所とはることができます。外壁は黒、レンガ調のタイルを張ることによって子供が公衆トイレだとわかりやすいという事も良く出ると思います。そして内装は打ちっぱなしコンクリートという無機質な素材のままでは冷たく冷たい感じを感じることによって休憩という印象を与えることができました。